cintropur®

WATERFILTRATION & TREATMENT

www.cintropur.com

Фильтры промышленного применения

С центробежной префильтрацией

ОБЩЕЕ ОПИСАНИЕ

Сделанные из высококачественных синтетических материалов, фильтры CINTROPUR идеально подходят для очистки питьевой воды и других пищевых жидкостей.

С помощью центробежного движения улитка фильтра CINTROPUR изменяет направление потока воды, отфильтровывая крупные частицы (в зависимости от фильтрующей способности выбранного мешка), заставляя их оседать в нижней части стакана.

Основное предназначение

Очистка воды в домах и квартирах, на промышленных и сельскохозяйственных предприятиях, для фильтрации твёрдых частиц (земля, песок, ржавчина и другие примеси) имеющихся в воде.

ОБЛАСТЬ ПРИМЕНЕНИЯ

Промышленный сектор :
Защита сантехники и машинного оборудования.

Сельскохозяйственный сектор :
Фильтрация воды для систем орошения и поливки ;

Фильтрация воды для животных ;

Очистка дождевой воды и воды из скважин.

Сфера обслуживания (отели, рестораны), **а также различные учреждения** (школы, административные здания и т.д.) : защита сантехники и бытовых приборов, использующих воду.

NW 50 TE
+ активированный уголь

Основные преимущества

→ постоянная высокая скорость подачи воды ;
→ низкие перепады давления ;
→ предварительная очистка с помощью центробежной системы с циклоническим эффектом ;
→ прочность и надёжность ;
→ быстрая и простая промывка ;
→ контроль степени заполнения мешка (фильтры с прозрачным стаканом) ;
→ эксклюзивная система, доступные цены, экологически чистые материалы.

Водоочистка

Модели фильтров для очистки воды (TE) NW 50, 62 и 75 имеют специальное устройство, позволяющее использовать различные средства обработки воды, такие как:

• *Полифосфаты, силикаты и силикон-полифосфаты*

Эти средства, эффективные при температуре до 60 °C, позволяют смягчить воду и избежать вредных эффектов жёсткой воды. Также могут быть использованы для защиты оборудования от ржавчины.

• *Активированный уголь CINTROPUR SCIN*

Уголь поставляется отдельно и служит для улучшения вкуса воды, устранения запаха, очистки от хлора, озона, пестицидов и других загрязняющих органических веществ.

NW 50
ø2“

NW 62
ø2 1/2“

NW 75
ø3“

NW 50 TE
ø2“

Фильтрация

Водоочистка

Стандартный фильтр поставляется в таком виде, как указано на изображении (в комплекте с мешком 25µ и гаечным ключом чёрного цвета для демонтажа)

1 Манометры 0-20 bar 1/4“

Показывают давление в системе. Мешок фильтра следует менять при разнице давления в 1 бар ΔP, либо минимум 3 раза в год.

2 Байонетный замок

Соединяет стакан и верхнюю часть фильтра (4 отверстия для фиксации ручек из нержавеющей стали в верхней части фильтра) для более удобной работы с зажимом фильтра.

3 Центробежная система

Подходит к каждой модели для фильтрации. Отфильтровывает крупные частицы , заставляя их оседать в нижней части стакана.

4 Спускной кран 1/2“

Осуществляет слив крупных частиц, собранных в результате центробежного эффекта. Стакан устанавливается вручную.

Комплектующие

А. Латунные соединения
Соединения из 2х частей (для входного / выходного отверстий) с уплотнительным кольцом.

Б. Настенное крепление
Сделанное из нержавеющей стали, крепится к верхней части фильтра с двумя датчиками давления. Одинаковое для всех промышленных моделей фильтров.

С. Непрозрачный стакан
Предотвращает появление водорослей при нахождении под прямыми солнечными лучами.

Г. Устройство для использования средств обработки воды TE
Используется для водоочистки с помощью активированного угля или полифосфатов. Также может использоваться с моделями NW 62 и NW75.

Сменные части

Д. Мешок для фильтра (упаковки по 5 штук)

Непромываемые : **5µ / 10µ / 25µ / 50µ / 100µ**

Промываемые: **150µ / 300µ**

Е. Активированный уголь (упаковки по 3.4 литра)
Характеристики CINTROPUR SCIN
Для стаканов NW 50TE, NW 62TE, NW 75TE :
4.35 литра.

ТЕХНИЧЕСКИЕ ХАРАКТЕРИСТИКИ

Тип фильтра		NW 50	NW 62	NW 75	NW 50 TE
Диаметр трубы		2″	2 1/2″	3″	2″
Средний расход воды ΔP = 0.2 bar / 2.8 psi	м³/час gpm	20 88	25 110	30 132	1* 4.4
Рабочее давление	бар psi	10 142	10 142	10 142	10 142
Максимальное рабочее давление	бар psi	16 228	16 228	16 228	16 228
Максимальная рабочая температура		50° C 122° F	50° C 122° F	50° C 122° F	50° C 122° F
Вес	кг pounds	3.2 7.05	3.2 7.05	3.2 7.05	3.2 7.05
Стандартный мешок		25 µ	25 µ	25 µ	—
Объём стакана	литры US Gal	— —	— —	— —	4.35 1.15
Фильтрующая поверхность	см² Sq inches	1 250 193.75	1 250 193.75	1 25 193.75 0	— —

** Значение с учётом активированного угля CINTROPUR SCIN*

Инструкции

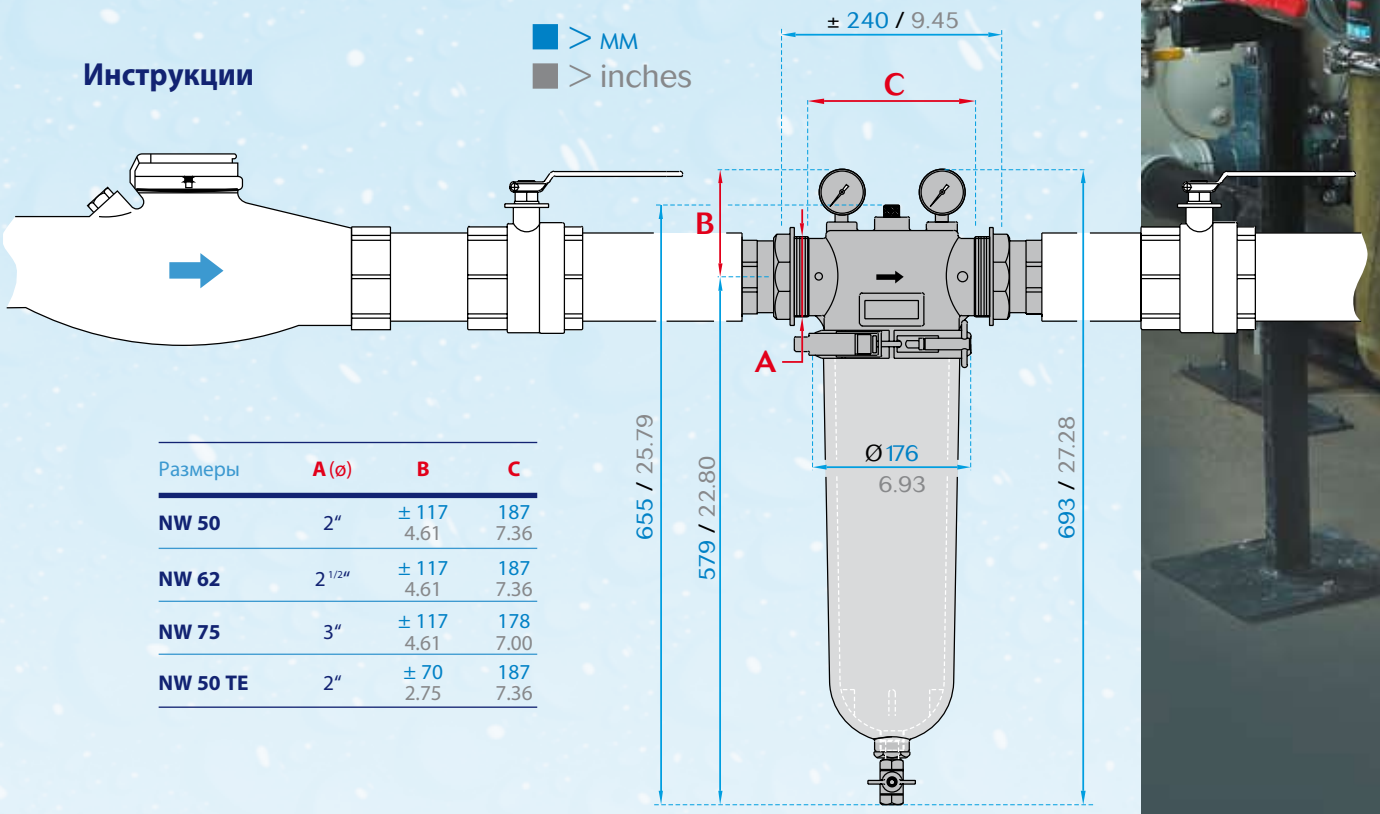

Размеры	A (ø)	B	C
NW 50	2″	± 117 4.61	187 7.36
NW 62	2 1/2″	± 117 4.61	187 7.36
NW 75	3″	± 117 4.61	178 7.00
NW 50 TE	2″	± 70 2.75	187 7.36

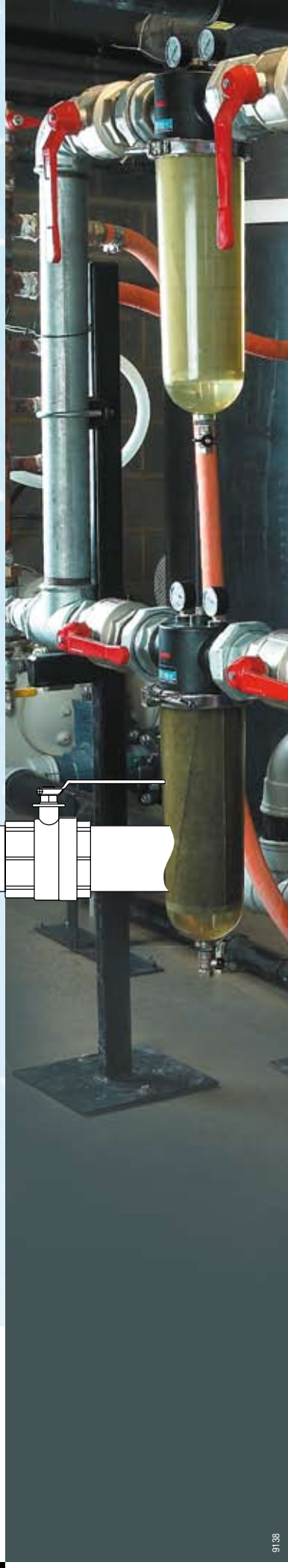

Ваш поставщик :